RZUT FUNDAMENTÓW

1:75

Szyb windy Szyb–1 –ściany gr. 20cm

zbrojenie pionowe ø10 co 20cm
zbrojenie poziome ø8 co 20cm
narożniki otworów zbrojenie 2ø6 co 10 cm

Szyb należy adoptować do danej windy wg. wytycznych producenta.
Konstrukcja szybu samonośna, oddylatowana od konstrukcji klatki schodowej. Dozwolone zastosowanie podszynia prefabrykowanego lub stalowego.

Ława Ł1 bXh=100x40cm

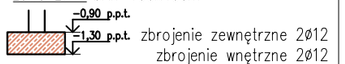

zbrojenie zewnętrzne 2ø12
zbrojenie wnętrzne 2ø12
zbrojenie dolne poprzeczne ø12 co 25cm
strzemiona ø6 co 25cm

Płyta fundamentowa F1

bXh=265x276x30cm
zbrojenie górą ø12 co 15cm
zbrojenie dołem ø12 co 15cm

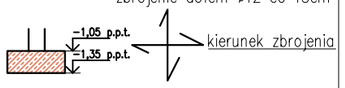

Beton C20/25 (B25)
Stal konstrukcyjna –# A–IIIN(RB500)
Stal montażowa – ø A–1 (St3SX–b)

UWAGI:

– WYMIARY W [CM]
– WSZYSTKIE WYMIARY SPRAWDZIĆ NA BUDOWIE
– POZIOM POSADOWIENIA FUNDAMENTÓW min. –1,30m ppt –przyjęto wymianę gruntu do poziomu glin pylastych do głębokości 2,10 m p.p.t.
Różnicę wysokości wysokości uzupełnić kontrolowanym nasypem piaszczczysto–żwirowym stabilizowanym cementem, zagęszczonym do wskaźnika zagęszczenia I_z>=0,97. Prace związane z wymianą gruntów prowadzić pod kontrolą geologa lub geotechnika. Wymianę udokumentować wpisem do dziennika budowy.
– pod fundamentami wylać warstwę chudego betonu B10 gr.10cm;
– izolacje poziome oraz pionowe wg architektury i opisu technicznego.
– Prace fundamentowe należy prowadzić w okresach suchych. Wykopy fundamentowe należy zabezpieczyć przed obrywaniem i osuwaniem się ścian.
– W miejscu rdzeni żelbetowych wypuścić pręty startowe w ilości conajmniej takiej jak na detalach rdzeni.
–W narożnikach ścian fundamentowych należy dołożyć dodatkowe zbrojenie narożne z prętów #12 o długości co najmniej 70cm, w każdym z kierunków
– Należy zachować ciągłość zbrojenia ław fundamentowych

SPOSÓB ZBROJENIA NAROŻY ŁAW FUNDAMENTOWYCH -RZUT Z GÓRY

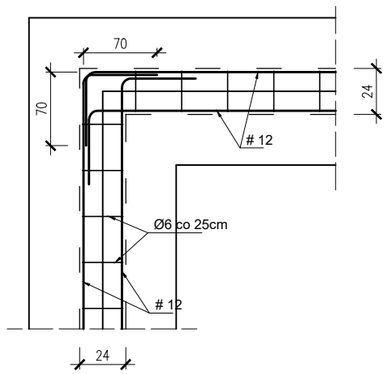

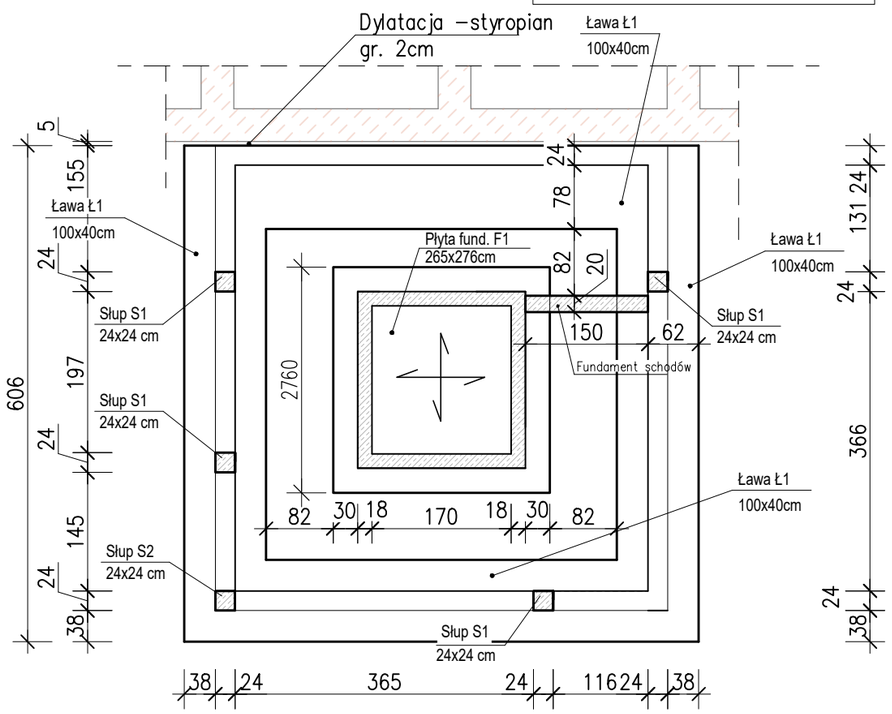

RZUT PARTERU

1:75

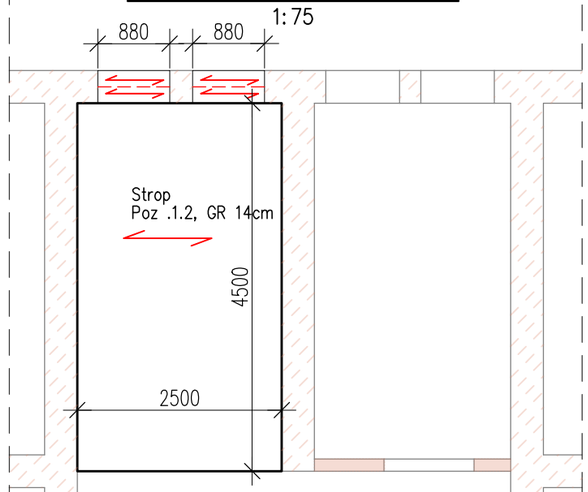

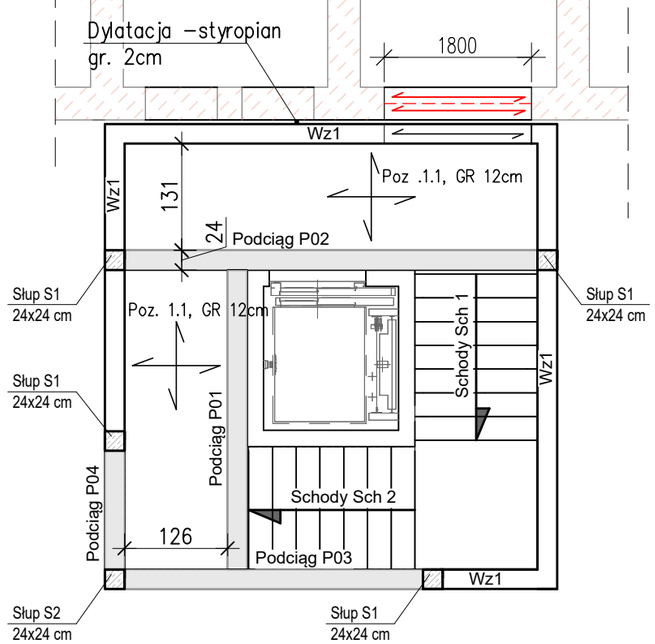

SPOSÓB ZBROJENIA NAROŻY WIEŃCÓW -RZUT Z GÓRY

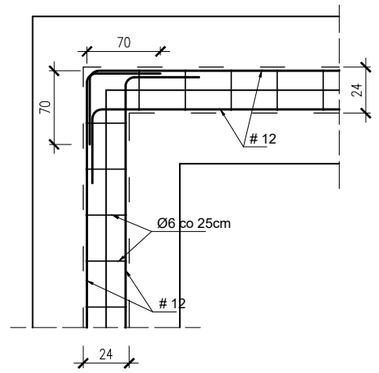

Przy wszystkich połączeniach słupów z murem zastosować strzępia z mijanką 15cm

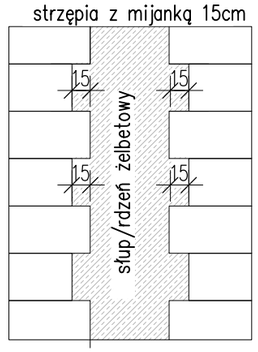

Istniejące ściany

STROP POZ. 1.1 GR. 12cm

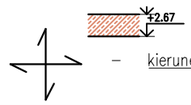

STROP POZ. 1.2 GR. 14cm

dopasować do istniejącego istniejącego stropu
zbrojenie ø12 co 15cm
zbrojenie rozdzielcze ø6 co 15
–kierunek zbrojenia głównego

WIENIEC Wz1 bXh=24x24cm
+2.79
+2.55
zbrojenie zewnętrzne 2ø12
zbrojenie wnętrzne 2ø12
strzemiona ø6 co 25cm

POZ. P01 bXh=25x30cm
+2.79
+2.49
zbrojenie dolne 3ø16
zbrojenie górne 2ø12
strzemiona ø6 co 19cm

POZ. P02 bXh=25x30cm
+2.79
+2.49
zbrojenie dolne 6ø16
zbrojenie górne 2ø12
strzemiona ø6 co 8/16cm

POZ. P03 bXh=24x30cm
+2.79
+2.49
zbrojenie dolne 4ø16
zbrojenie górne 2ø12
strzemiona ø6 co 11/19cm

POZ. P04 bXh=24x30cm
+2.79
+2.49
zbrojenie dolne 4ø12
zbrojenie górne 2ø12
strzemiona ø6 co 19cm

Słup S1 bXh=24x24cm
zbrojenie 4ø12
strzemiona ø6 co 15cm

Słup S2 bXh=24x24cm
zbrojenie 9ø12
strzemiona ø6 co 15cm

Nadproże w ścianach konstrukcyjnych
wielkość otworu do 180cm 2 x L19/210

Nadproże w ścianach konstrukcyjnych
wielkość otworu – 88cm
2 x CE120 stal S235JR dł. 128cm

Nadproże w ścianach konstrukcyjnych
wielkość otworu – 180cm
2 x CE200 stal S235JR dł. 220cm
180

Beton C20/25 (B25)
Stal konstrukcyjna –# A–IIIN(RB500)
Stal montażowa – ø A–1 (St3SX–b)

Nazwa tematu	Rozbudowa, nadbudowa i przebudowa budynku biurowego, dot. strefy wejściowej z windą oraz klatką schodową wraz z instalacjami wewnętrznymi tj. (przebudowa instalacji: centralnego ogrzewania, elektrycznej) wraz z rozbiórką schodów zewnętrznych, przebudową utwardzenia terenu.
Nazwa rysunku	SCHEMAT KONSTRUKCYJNY FUNDAMENTÓW I PARTERU
Inwestor	Tarnobrzeska Agencja Rozwoju Regionalnego Ul. M. Dąbrowskiej 15, 39-400 Tarnobrzeg
Projektował br. Konstrukcyjna	mgr inż. Wojciech Januszczak upr. proj.PDK/0263/PWOK/15
Sprawdzał br. Konstrukcyjna	mgr inż. Maciej Szwagierczak upr. proj.SWK/0032/POOK/06

Faza	Data	Skala	Nr rys.
Projekt techniczny	12.2025	1:75	K01